NUOVA SEMINARA ILLUMINAZIONE

TECNICI ARREDO

Famiglia SOSPENSIONI 2900

cod. 2951

SCHEDA TECNICA

Portalampada attacco E27

Apparecchio illuminante in lamiera di rame tornito, spazzolato e verniciato esterno ed intetrno con protettivo trasparente. Ombrellino di sospensione in pressofusione verniciato con carrucola in ceramica.

A RICHIESTA
disponibile grezzo che brunisce con il tempo

TECHNICAL

Lampholder E27

Luminaire in machined sheet copper, brushed and varnished outer and interior transparent protective. Suspension hook with ceramic pulley.

REQUEST
available without transparent protective, it burnishes over the time.

DESCRIZIONE / DESCRIPTION	
Caratteristiche Characteristic	**IN 220/230V– 50/60Hz**
Materiali Material	**Rame/copper**
IP	**IP 20**
Portalampada Lampholders	**E27**
Fissaggio Bracket	**Soffitto/ceiling**

DI SERIE
Cavo di alimentazione intrecciato Marronw
SU RICHIESTA DISPONIBILE
-Nero in gomma PCP
-Intrecciato Argento

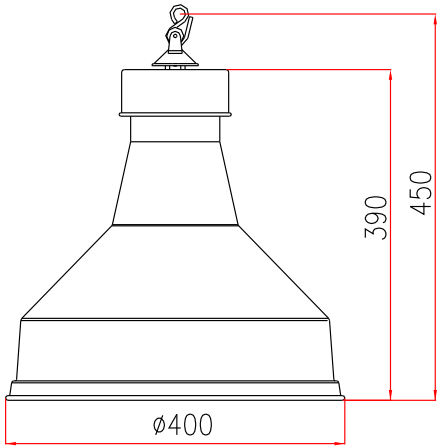

*LAMPADINA NON INCLUSA
*Questo dispositivo è compatibile con lampadine di classi energetiche: da A++ a D.

IN 220 / 230V

ACCESSORI / ACCESSORIES (da richiedere)

Ø 130
H 55

cod. **RC/R**
ROSONE
CATENA MT.2

cod.**RA/R**
ROSONE
Cavo acciaio MT.2

ISO 9001

Documento confidenziale Confidential document
Document confidentiel Streng vertraulich

Torino 27/05/2014